# ТРУБОПРОВОДНАЯ АРМАТУРА - КОМПЕНСАТОРЫ
# T-RK (FA)

| Номинальное давление: | Фланцевое соединение: | Аттестация PZH: |
|---|---|---|
| **PN 10/16** | **согласно ISO 2531** | **HK/W/0256/01/2007** |

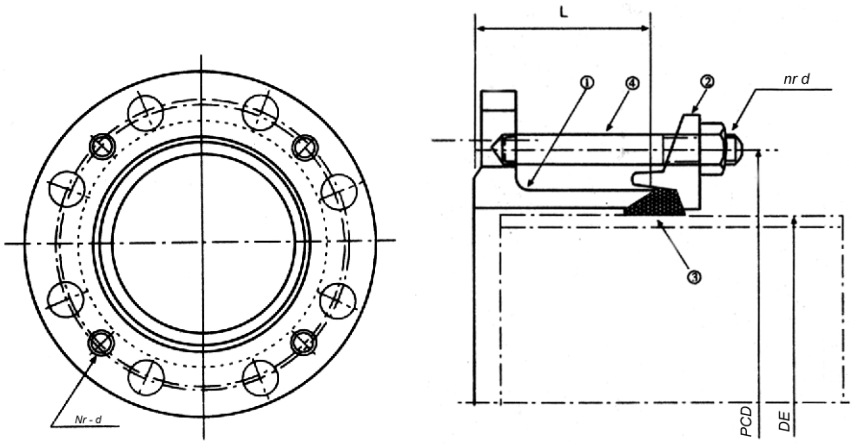


Монтажные вставки T-RK (FA) неукрепленные – чугунные.
Позволяет соединять босый конец чугунной трубы с контрфланцом. Конец трубы должен быть калиброванный и гладкий.
Уплотнение (ОПЦИИ): *EPDM, NBR, SILICON.*
Материал изготовления СТАНДАРТ: сфероидальный чугун *GGG-40*
Винты, гайки и шайбы СТАНДАРТ: углеродистая сталь – оцинкованные гальваническим способом (ОПЦИЯ например AISI 304, AISI 316)
Антикоррозионная защита (ОПЦИИ):

- *Внутри и снаружи битумные краски без фенола, допущенные к контакту с питьевой водой INERTOL BS10*
- *Внутри и снаружи электростатически накладываемая эпоксидная эмаль (электростатическое нанесение антикоррозионного покрытия мин. 250 мкм), цветная гамма RAL*

| № | стандартное изготовление | материал |
|---|---|---|
| 1 | корпус | сфероидальный чугун GGG-40 |
| 2 | дроссель | сфероидальный чугун GGG-40 |
| 3 | уплотнение | EPDM |
| 4 | винт + гайка | углеродистая оцинкованная сталь |

| номин. Диаметр | внешний диаметр трубы | длина соединителя | средний диаметр | двусторонний винт - шпилька | | вес соединителя | |
|---|---|---|---|---|---|---|---|
| **DN** | **DE** | **L** | **PCD** | **резьба** | **количество штук** | **PN10** | **PN16** |
| [мм] | [мм] | [мм] | [мм] | | | [кг] | [кг] |
| 80 | 98 | 70 | 166 | M16 | 4 | 3.6 | 3.6 |
| 100 | 118 | 70 | 187 | M16 | 4 | 4.2 | 4.2 |
| 150 | 170 | 75 | 240 | M16 | 4 | 6.4 | 6.4 |
| 200 | 222 | 75 | 293 | M16 | 4 | 8.6 | 8.3 |
| 250 | 274 | 90 | 346 | M16 | 6 | 12.4 | 12.1 |
| 300 | 326 | 90 | 410 | M16 | 6 | 17.6 | 17.2 |
| 350 | 378 | 100 | 469 | M20 | 8 | 21.0 | 23.5 |
| 400 | 429 | 100 | 521 | M20 | 8 | 24.5 | 28.0 |
| 450 | 480 | 100 | 573 | M20 | 10 | 27.0 | 34.0 |
| 500 | 532 | 100 | 626 | M20 | 10 | 31.0 | 43.0 |
| 600 | 635 | 100 | 730 | M20 | 10 | 40.0 | 61.5 |
| 700 | 738 | 100 | 837 | M20 | 12 | 51.0 | 61.5 |
| 800 | 842 | 100 | 943 | M20 | 12 | 65.5 | 78.0 |
| 900 | 945 | 100 | 1047 | M20 | 14 | 75.0 | 89.5 |
| 1000 | 1048 | 105 | 1159 | M20 | 14 | 100 | 128 |
| 1200 | 1255 | 115 | 1368 | M20 | 16 | 144 | 188 |
| 1400 | 1462 | 145 | 1582 | M24 | 18 | 194 | 235 |
| 1600 | 1668 | 165 | 1790 | M24 | 20 | 271 | 237 |
| 1800 | 1875 | 185 | 1999 | M24 | 22 | 321 | 400 |
| 2000 | 2082 | 205 | 2208 | M24 | 24 | 389 | 483 |

**- ПО ЗАКАЗУ -**